NORBERT
MATHIS
DIPL. ARCH. HTL/SWB
VIA SPINATSCH 19
CH 7014 TRIN
FON 081 250 34 54
mathis@norbertmathis.ch
www.norbertmathis.ch

OBJEKT	KÜCHENEINBAU, WHG LOREZ, CH - 7076 PARPAN
BAUHERRSCHAFT	ERIKA LOREZ, TRIANGEL A, CH - 7076 PARPAN
HOLZBAUER	LUSTENBERGER HOLZBAU AG, HAUPTSTRASSE, CH - 7074 MALIX
REALISIERUNG	APRIL - JUNI 2007
FOTOS	INNEN: RALF FEINER - BAUSTELLE: NORBERT MATHIS

GESAMTANSICHT

EINGANGSBEREICH

ARCHITEKTUR
DIE BAUHERRIN IST STOLZE 77 JAHRE ALT UND HAT EINE VORLIEBE FÜR ARVENMOEBEL. DIESES MÖBEL GEHT AUF DIE WÜNSCHE DER BAUHERRSCHAFT EIN UND DEFINIERT MIT DEM EINBAU EINE NEUE RÄUMLICHE QUALITÄT DER WOHUNG. DER EINGANGSBEREICH UND DAS WOHNZIMMER WERDEN RÄUMLICH MITEINANDER VERBUNDEN, WAS DIE ATTRAKTIVITÄT DES EINGANGSBEREICHES UNGEMEIN ERHÖHT.

RAUMKONZEPT
EINE FÜR FERIENZWECKE GENUTZTE 2-ZIMMER-WOHNUNG IN EINEM 70-JAHRE WONKOMPLEX ERFÄHRT EINEN INNEREN UMBAU. DIE BESTEHENDEN WÄNDE DÜRFEN AUS STATISCHEN GRÜNDEN NUR MINIMAL ABGEÄNDERT WERDEN. DER EINBAU VERSUCHT, DIE RAUMSTIMMUNG NEU ZU DEFINIEREN, EINERSEITS DURCH DIE AUSRICHTUNG ZUR AUSSICHT HIN, ANDERERSEITS DURCH DIE SCHRÄGE STELLUNG IM ANSONSTEN STRENG ORTHOGONALEN GEFÜGE DER WOHNUNG. DIE RAUMHÖHE WURDE IM KOCH-/ESSBEREICH ETWAS REDUZIERT, UM DIE STIMMUNG DES "SICH-IN-DER-ARVEN-STUBE-ZU -BEFINDEN" ZU STÄRKEN.

KONSTRUKTION
DER EINBAU WURDE AUS MASSIVEM ARVENHOLZ GEZIMMERT. SELBST DIE SCHRÄNKE UND DEREN INNENLEBEN WURDEN AUS MASSIVEN BRETTERN GEFERTIGT. AUF EINE GRATLEISTE WURDE AUS ÄSTHETISCHEN GRÜNDEN VERZICHTET. IM INNERN DER TÜREN HÄLT EINE STAHLFEDER DIE SPANNUNG .DIE REALISIERUNG DIESES "RÄUMLINGS" ERFORDERTE EIN ERHÖHTES HANDWERKLICHES GESCHICK UND SEHR GROSSE PERFEKTION.

GEOMETRIE
DAS MÖBEL BESCHREIBT EINEN RÄUMLICHEN MÄANDER, WELCHER BEI DEN ELEMENTSTÖSSEN ERKENNBAR IST.

OBERFLÄCHEN
DAS MÖBEL WURDE MIT WACHS BEHANDELT. DIE ARBEITSFLÄCHE WURDE MIT EINER VOLLGLASPLATTE REALISIERT.

OLFAKTORISCHE KOMPONENTE
DER DUFT DER ARVE IST IN DER WOHNUNG ALLGEGENWÄRTIG UND VERBREITET EINE WOHLTUEND ERFRISCHENDE GRUNDSTIMMUNG.

GRUNDRISS 1:50

DETAILANSICHT

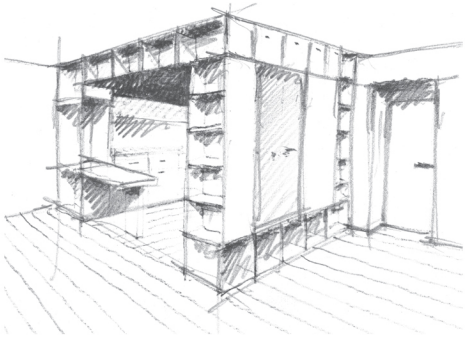

KONZEPTSKIZZE

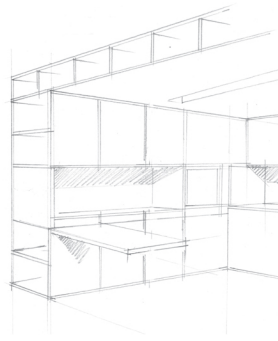

FÜGEPRINZIP

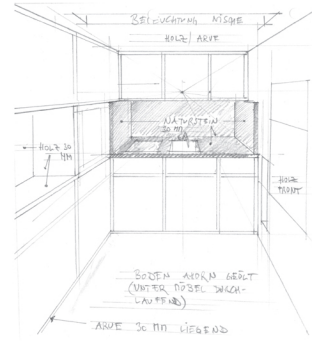

KOCHBEREICH

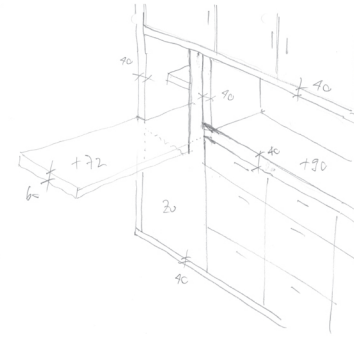

DETAILSKIZZE

WOHNUNG VOR DEM UMBAU

AUSBRÜCHE

ARVENHOLZ-STAPEL

PROBEMONTAGE IN DER WERKSTATT

MONTAGE VOR ORT